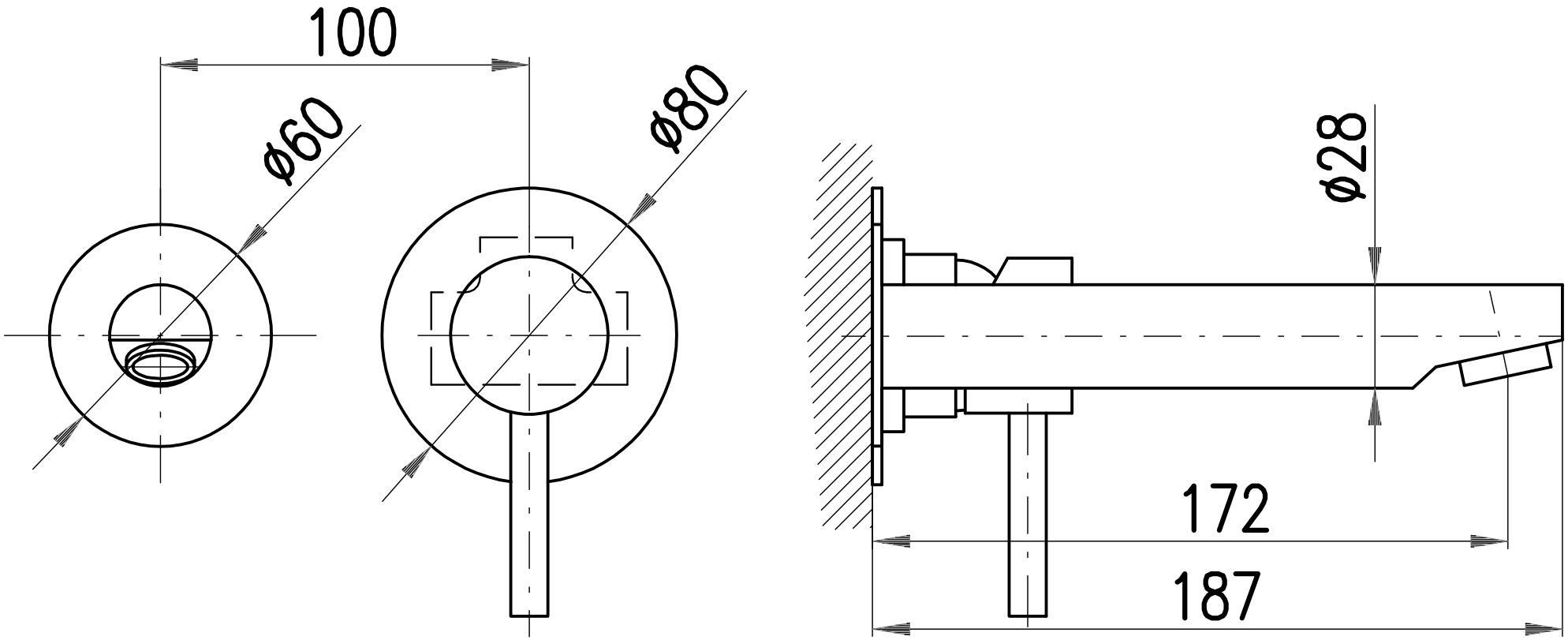
100
ø60
ø80
ø28
172
187