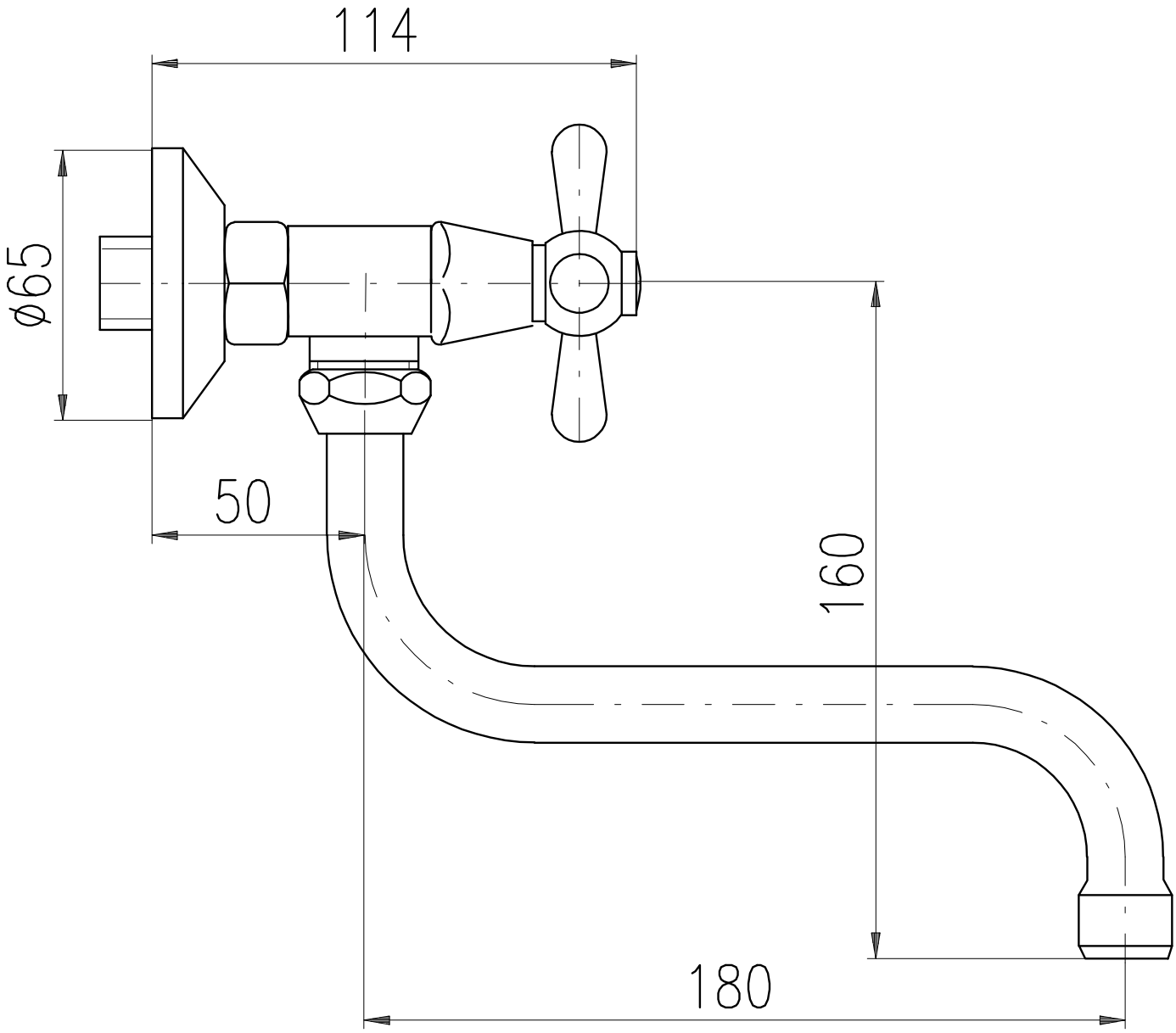
114
ø65
50
160
180