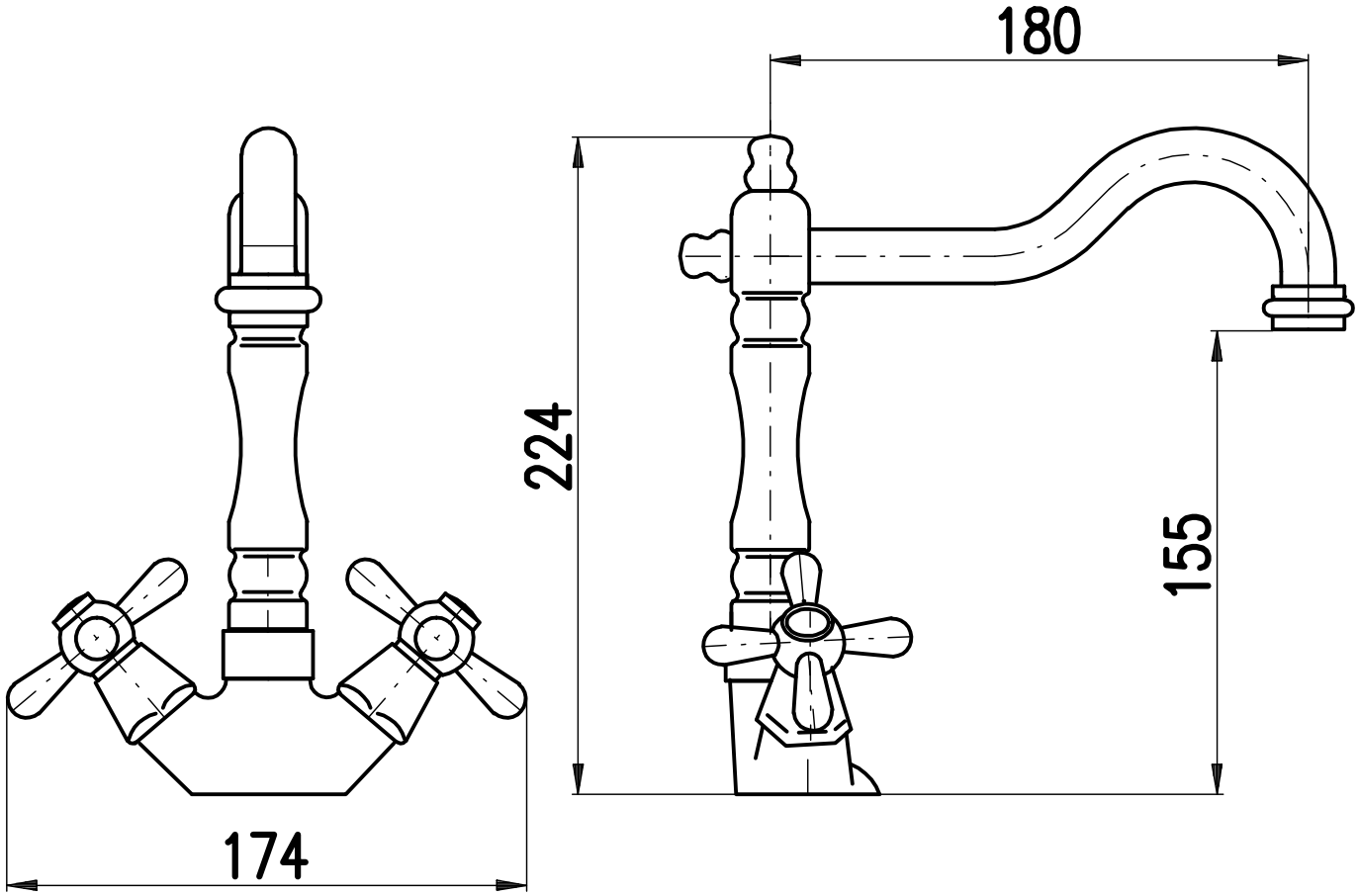
180
224
155
174