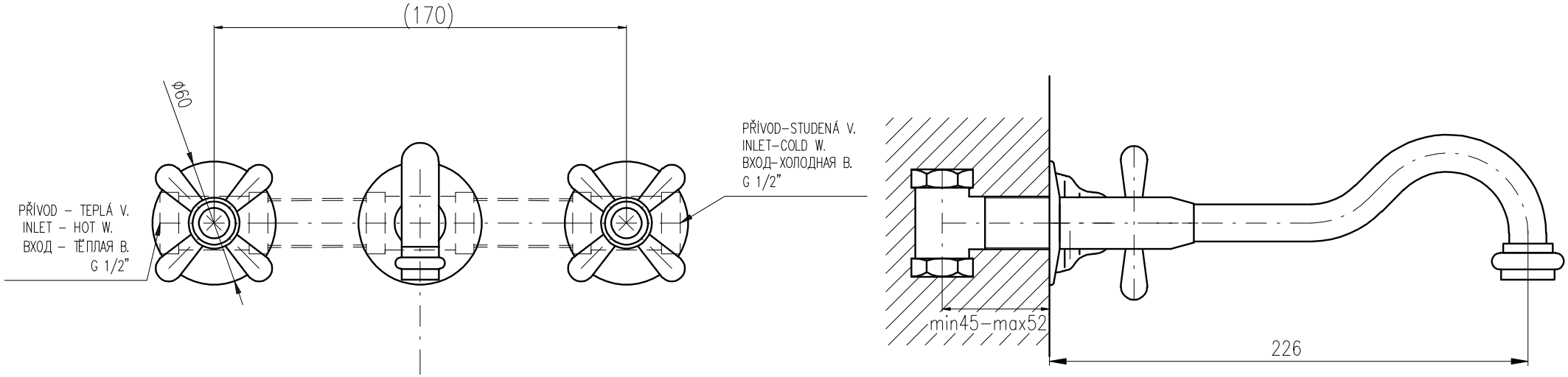
(170)
ϕ60
PŘÍVOD – TEPLÁ V.
INLET – HOT W.
ВХОД – ТЁПЛАЯ В.
G 1/2"
PŘÍVOD–STUDENÁ V.
INLET–COLD W.
ВХОД–ХОЛОДНАЯ В.
G 1/2"
min45–max52
226