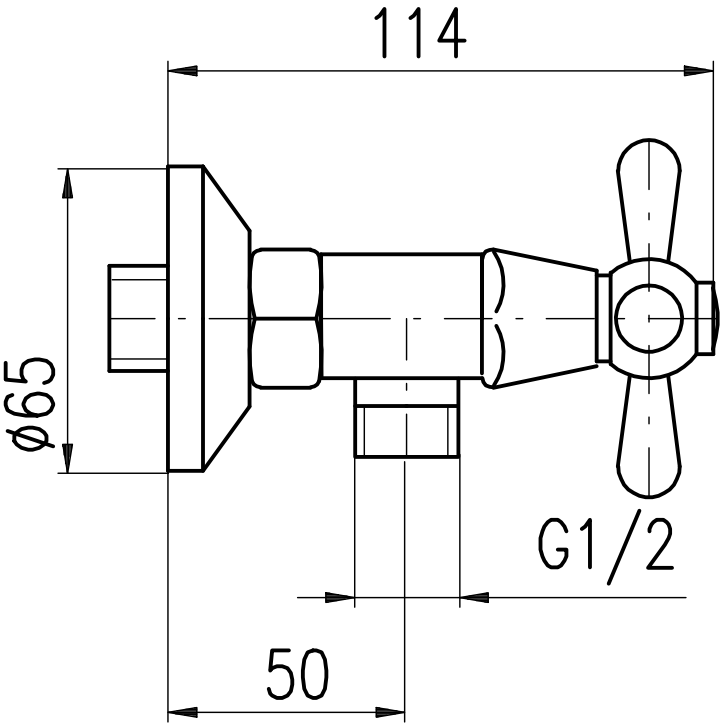
114
ø65
G1/2
50

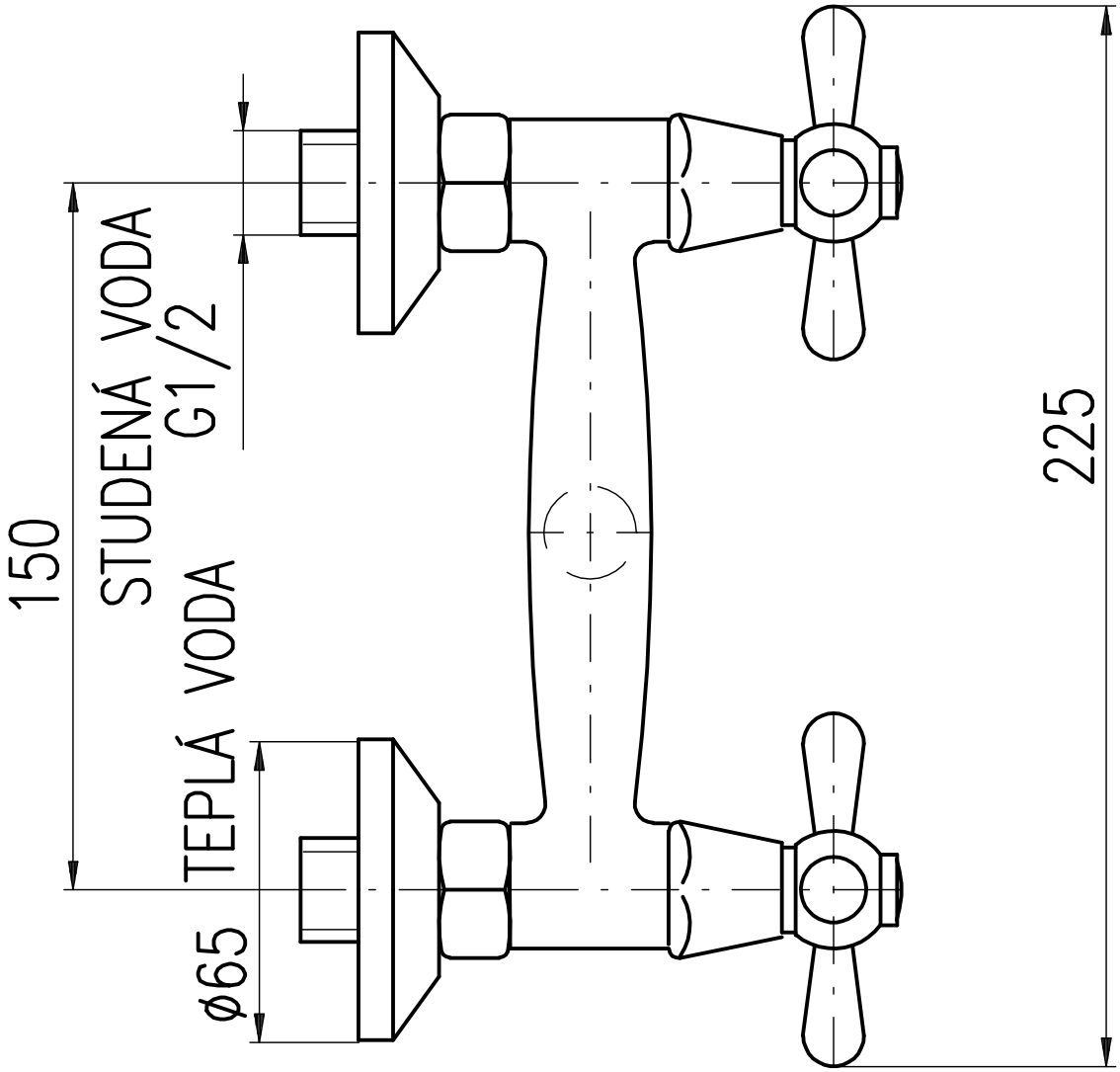
150
STUDENÁ VODA
G1/2
TEPLÁ VODA
ø65
225