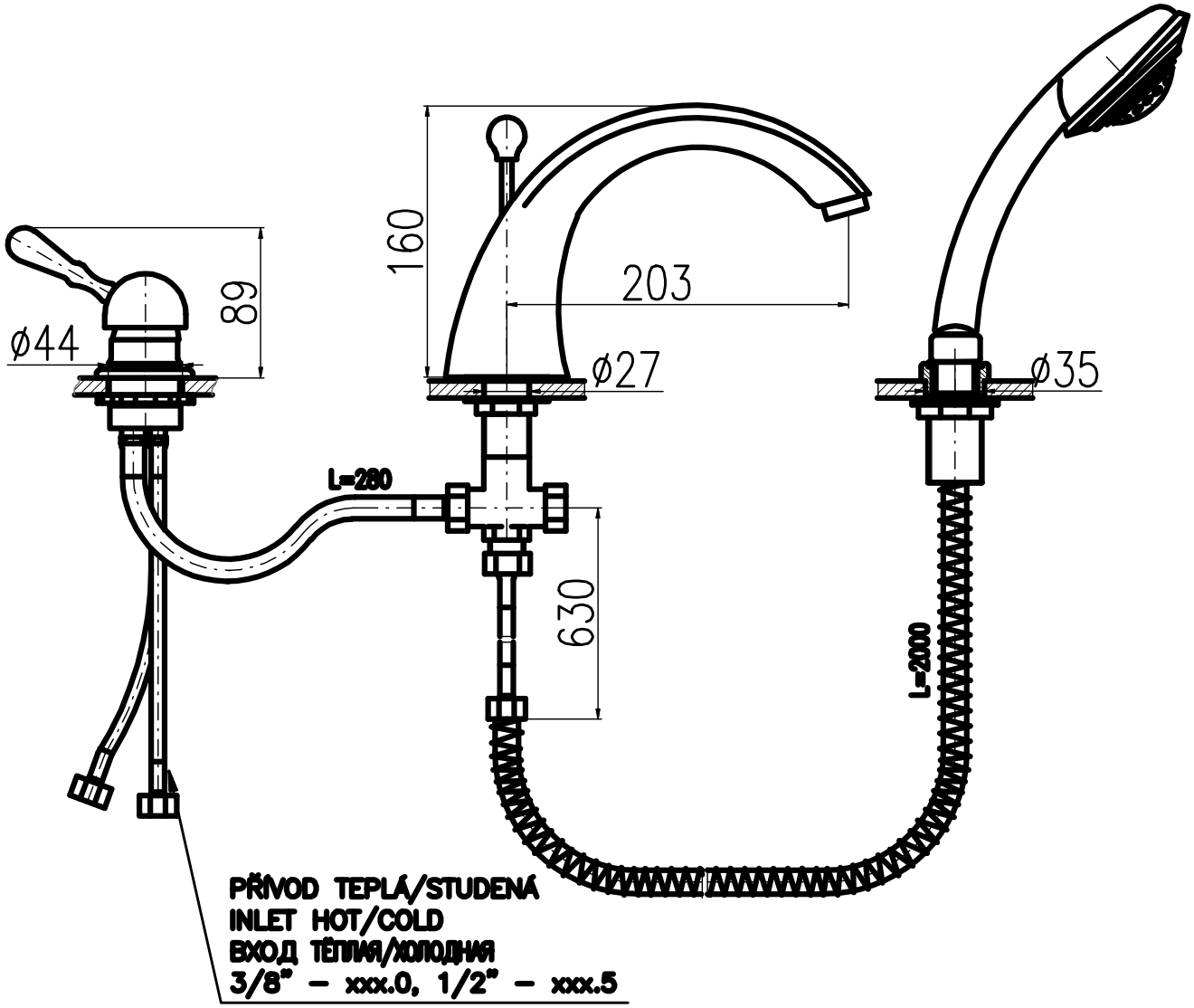
160
203
89
ø44
ø27
ø35
L=280
630
L=2000
PŘÍVOD TEPLÁ/STUDENÁ
INLET HOT/COLD
ВХОД ТЁПЛАЯ/ХОЛОДНАЯ
3/8" – xxx.0, 1/2" – xxx.5